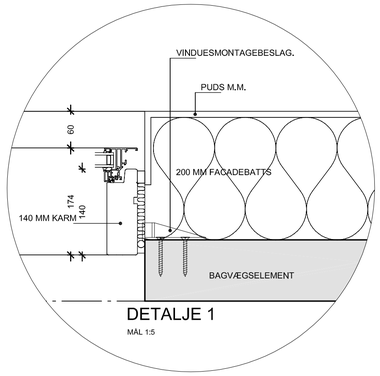

DETALJE 1
MÅL 1:5

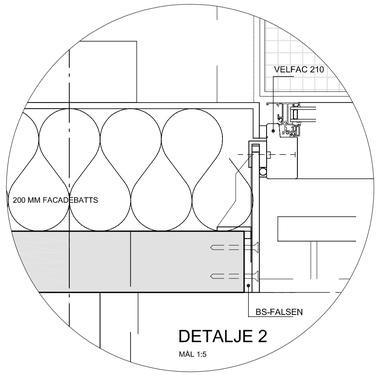

DETALJE 2
MÅL 1:5

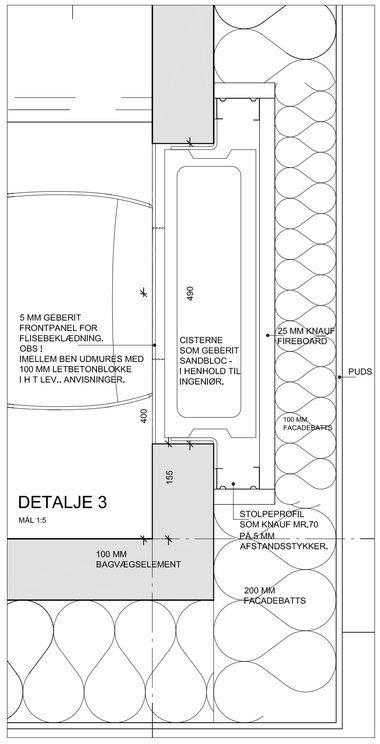

DETALJE 3
MÅL 1:5

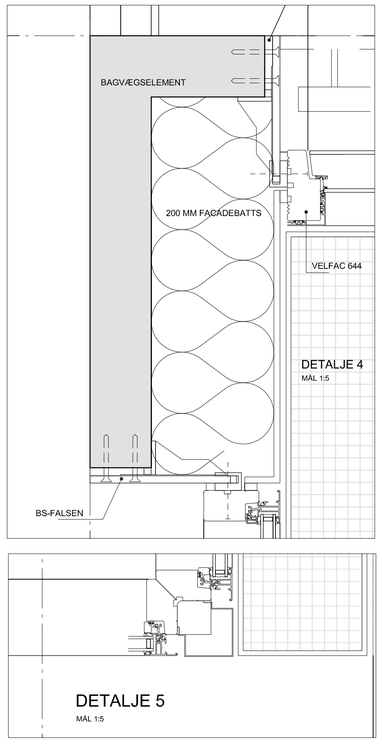

DETALJE 4
MÅL 1:5

DETALJE 5
MÅL 1:5

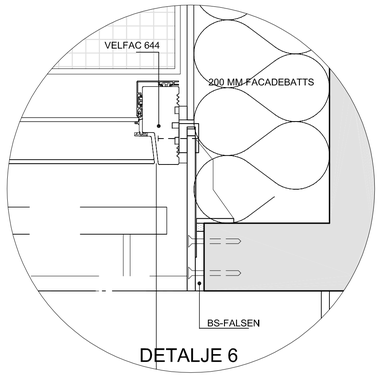

DETALJE 6

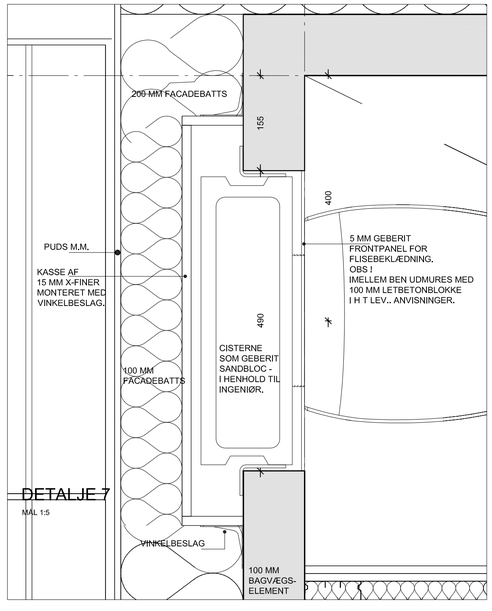

DETALJE 7
MÅL 1:5

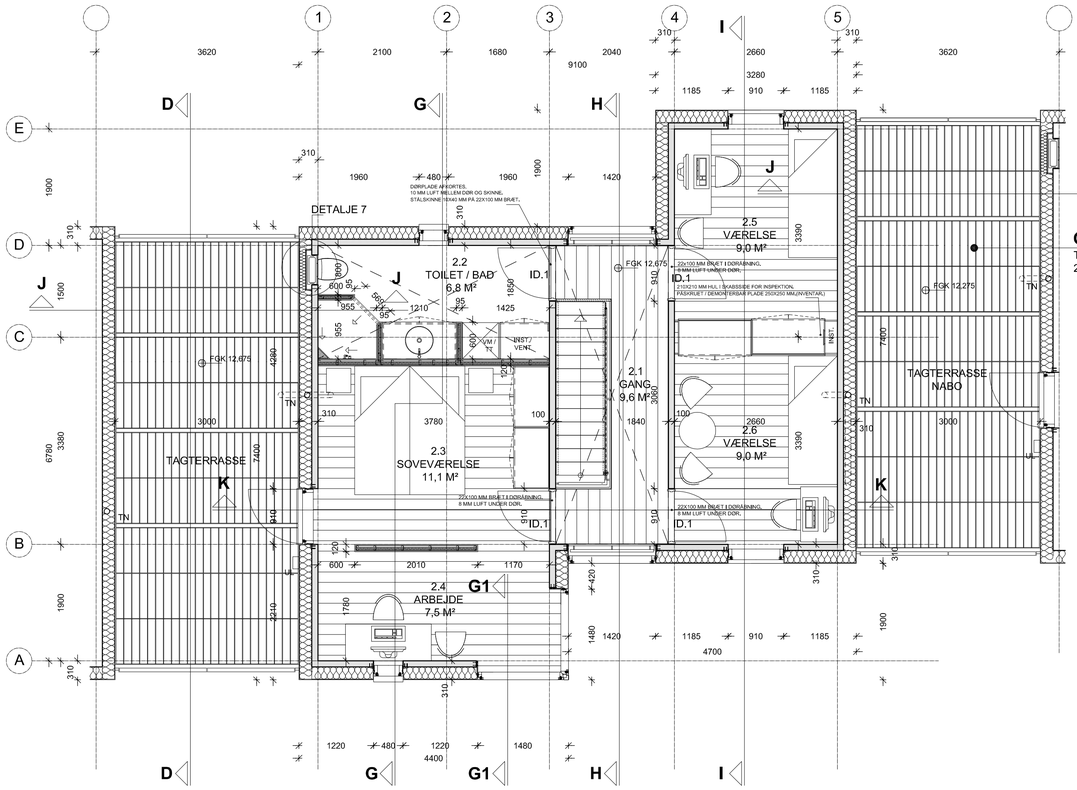

PLAN 1.SAL
MÅL 1:50

OBS !
TAGTERRASSE FOREKOMMER IKKE VED BOLIG NR.:
2 OG 22 ("ENDEBOLIGER" MOD ØST / MOD STAMVEJ).

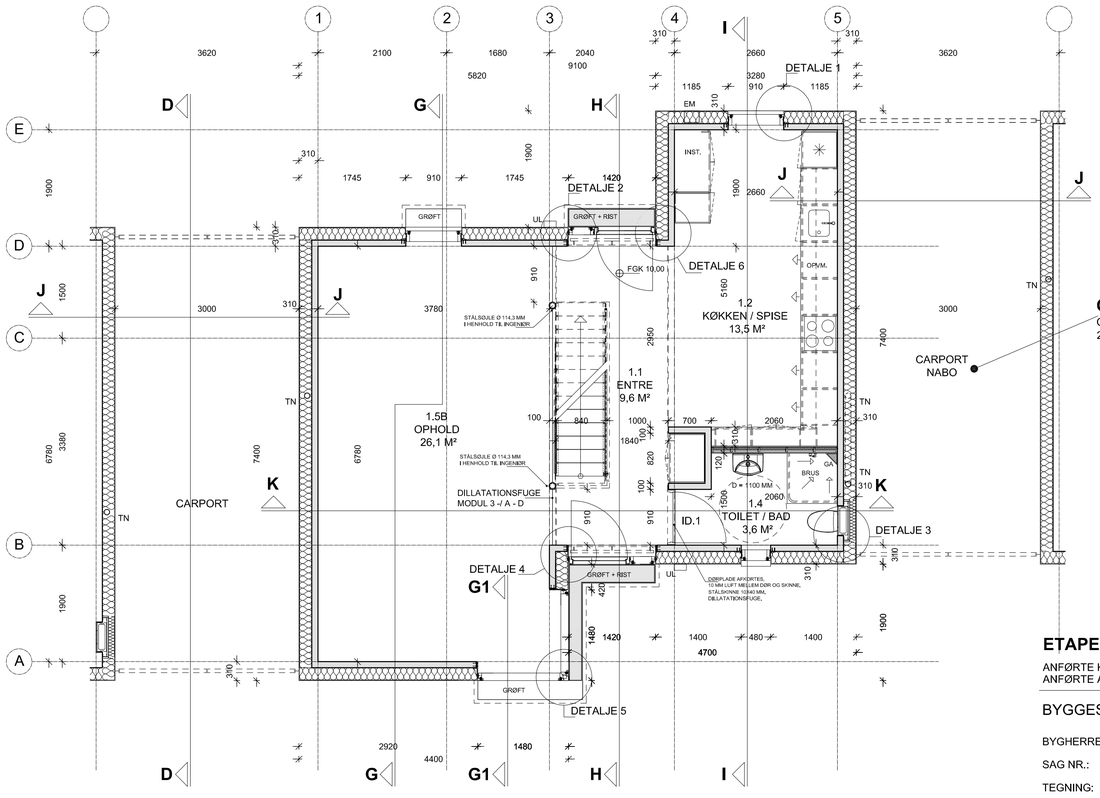

STUEPLAN
MÅL 1:50

OBS !
CARPORT FOREKOMMER IKKE VED BOLIG NR.:
2 OG 22 ("ENDEBOLIGER" MOD ØST / MOD STAMVEJ).

SIGNATURER :

FGK 10,00	:	FÆRDIG GULVKOTE I LOKALT SYSTEM.
	:	YDERVÆGGE : PUDS OG 200 MM FACADEBATTS. BAGMURSELEMENTER - 100 MM LECA-BETONELEMENTER. OBS! UDSPARRING FOR CISTERNE I MODUL1 + 5.
	:	SKILLEVÆGGE 100 MM LECA-BETONELEMENTER I HENHOLD TIL INGENIØR.
120	:	GIPSPLADEVÆGGE / - SYSTEMVÆGGE: SOM KNAUF DADOGIPS SYSTEM 450. OBS ! BAG SKAB I RUM 2.2 ERSTATTES UNDERSTE GIPSPLADELAG MED 1 LAG 12 MM X-FINER - (FOR OPHÆNG AF VENTILATIONSAGREGAT M.M.)..
ID.1	:	INDVENDIGE DØRPARTIER / INDVENDIGE VINDUESPARTIER.
GA	:	GULVAFLØB MED RIST I RUSTFRIT STÅL.
TN	:	TAGNEDLØB
VM / TT	:	PLADS FOR VASKEMASKINE + TØRRETUMBLER.
INST.	:	PLADS FOR TEKNISKE INSTALLATIONER - IHT INGENIØR.
INDEKLIMA	:	MEKANISK VENTILATIONSANLÆG IHT INGENIØR.
	:	NEDSÆNKET LOFT. FRITSPÆNDENDE SOM FAB. KNAUF DANOGIPS.
	:	KERAMISKE FLISER. GENNEMGÆENDE UNDER FAST OG LØST INVENTAR. OBS! DILLATATIONSFUGE I DØRÅBNINGER+ ÅBNING I MODUL 3 OG 4.
	:	TRÆGULVE - LAMELBRÆDDER.
	:	RISTE / TERRASSEPLANKER.
GRØFT + RIST	:	VARMTFORZINKET GITTERRISTE I VARIERENDE STØRRELSER.
	:	BLANDINGSBATTERIER VED VASKE OG I BRUSENICHER ER PRINCIPIELT VIST. ANGIVER PLACERING.
UL	:	UDENDØRSLAMPER. ANGIVER PLACERING.
EM	:	EL-MÅLER. ANGIVER PLACERING. I HENHOLD TIL INGENIØR.

TEGN. NR.:
1.11-2.11

BOLIG TYPE 1.11

BOLIG NR. :
2, 6, 18 OG 22.

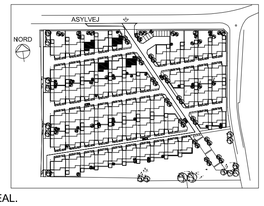

ETAPE 2

ANFØRTE KOTER I LOKALT SYSTEM.
ANFØRTE AREALER I DE ENKELTE RUM ER NETTO GULVAREAL.

BYGGESAG:	BOLIGBEBYGGELSE SKOVPARKEN	TEGN.NR.
BYGHERRE:	SKOVPARKEN 8240 APS.	1.11 - 2.11
SAG NR.:	0612-05	
TEGNING:	HOVEDPROJEKT - BOLIG TYPE 1.11 - PLAN STUEETAGE OG 1.SAL	
MÅLESTOK:	1:50 / 1:5	
DATO:	25. SEPTEMBER 2013	

CASPERSEN & KROGH
ARKITEKTER MAA

CASPERSEN & KROGH A/S
ARKITEKTER CAND ARCH
TØJHUSHAVEVEJ 14
DK - 8900 RANDERS C
TELEFON 86 43 31 22
A/S - REG. NR. 189 240
WWW.CKARKITEKTER.DK